DIVINARE
Assaggia il futuro

ASSEMBLY INSTRUCTION

ИНСТРУКЦИЯ ПО МОНТАЖУ
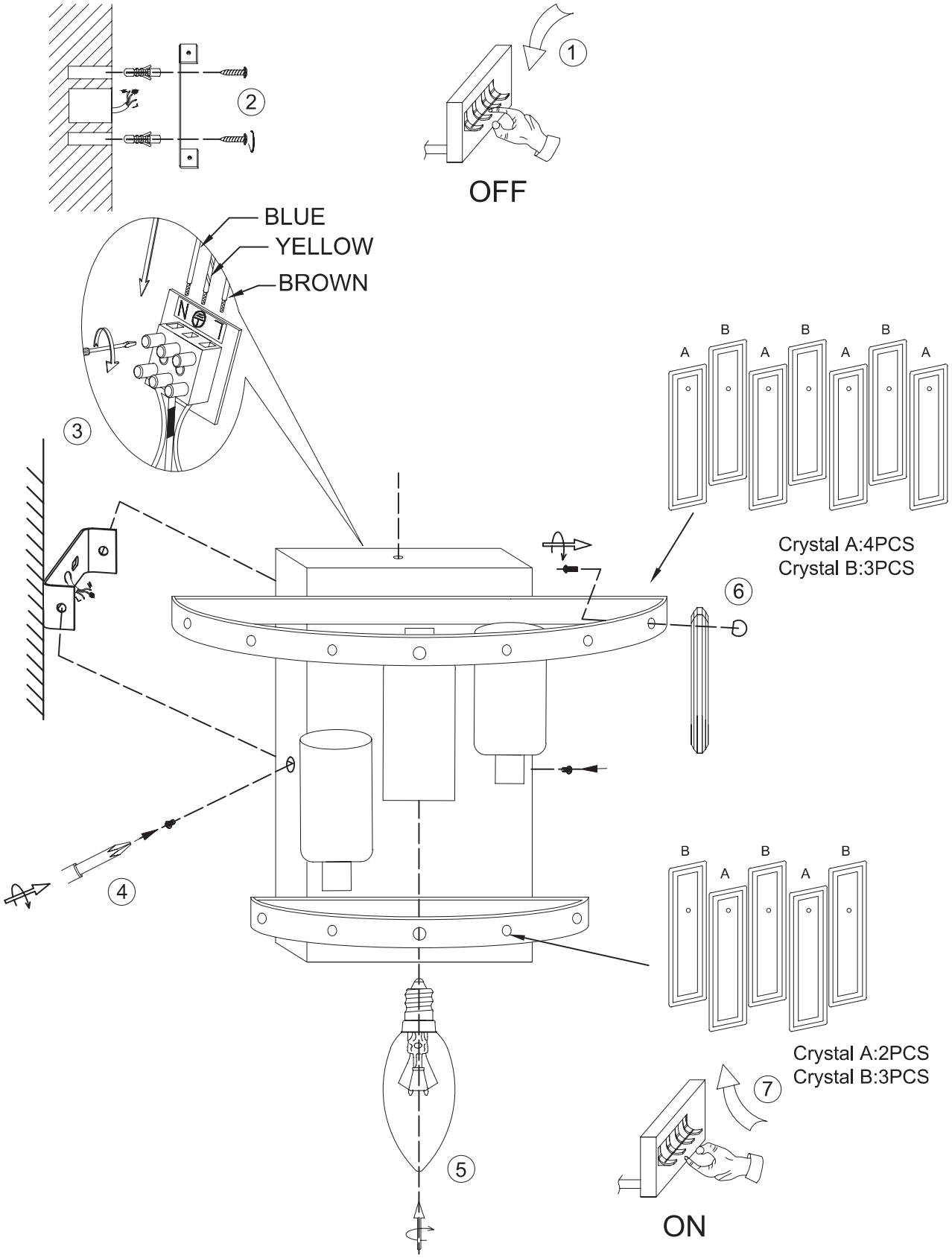
3512/17 AP-3
3512/02 AP-3